BELTON PNEUMÁTICA

Sensor Magnético SMC61 NPN

Características:

TIPO:	São sensores magnéticos que mediante a presença de um campo magnético externo envia um sinal elétrico. Este modelo é com 3 fios e a malha tipo NPN.
TEMPERATURA:	-10 a + 70°C
TENSÃO OPERAÇÃO:	5~30V DC
AMPERAGEM:	200mA máx
PROTEÇÃO:	IP67
FREQUÊNCIA DE OPERAÇÃO:	Máx 1000Hz
CONSTRUTIVO:	NPN Current Sinking
CONTATO:	Normal Aberto
INDICADOR DE ESTADO:	Led vermelho
CABO/CONEXÃO:	Cabo com 3 fios em 2m
FIXAÇÃO:	Direta sobre ranhura ou através de suporte específico.
ADVERTÊNCIA:	Não instalar próximo a fontes eletromagnéticas externas que possam influenciar no acionamento.

CIRCUITO:

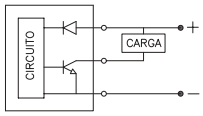

MA (marron)
PR (preto)
AZ (azul)

Codificação: SMC61
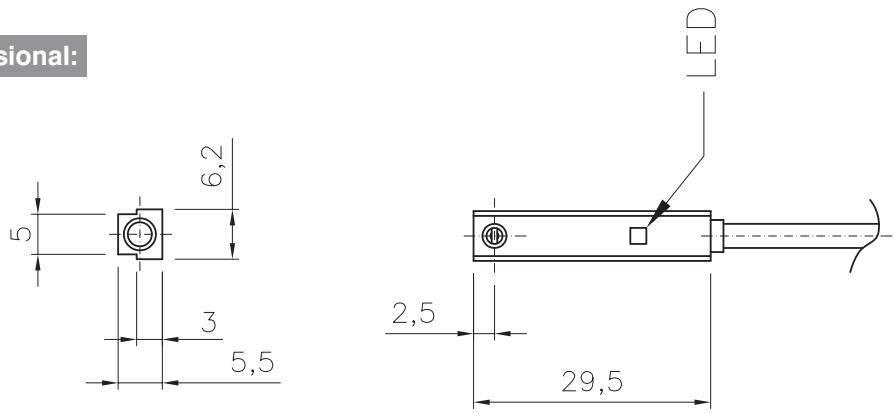
Dimensional: